TOWN SQUARE[MD] S
THERMOSTAT À DEUX POIGNÉES

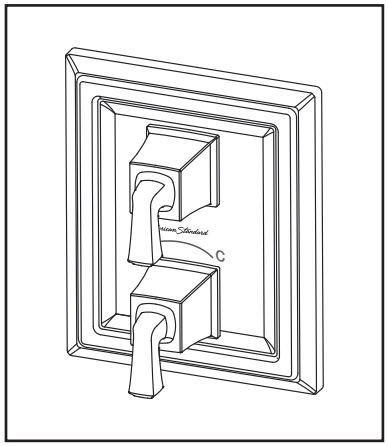

NUMÉRO DE MODÈLE :

ENSEMBLE DE GARNITURE :

❏ **T455740 Ensemble de garniture de thermostat à deux poignées**
Avec réglage du débit séparé. SANS robinet

ROBINETS BRUTS :

RÉGLAGE DE TEMPÉRATURE ET MARCHE/ARRÊT DU DÉBIT SEULEMENT

❏ **R520 Corps de robinet brut seulement**
Entrées/sorties NPT de 1/2 po. Avec réglage du débit séparé. SANS garniture.

❏ **R540 Corps de robinet brut seulement**
Entrées/sorties NPT de 3/4 po. Avec réglage du débit séparé. SANS garniture.

RÉGLAGE DE TEMPÉRATURE ET MARCHE/ARRÊT DU DÉBIT ET INVERSEUR INTÉGRÉ

❏ **R522 Corps de robinet brut seulement**
Entrées/sorties NPT de 1/2 po. Avec réglage du débit séparé et inverseur 2 voies intégré. SANS garniture.

❏ **R523 Corps de robinet brut seulement**
Entrées/sorties NPT de 1/2 po. Avec réglage du débit séparé et inverseur 3 voies intégré. SANS garniture.

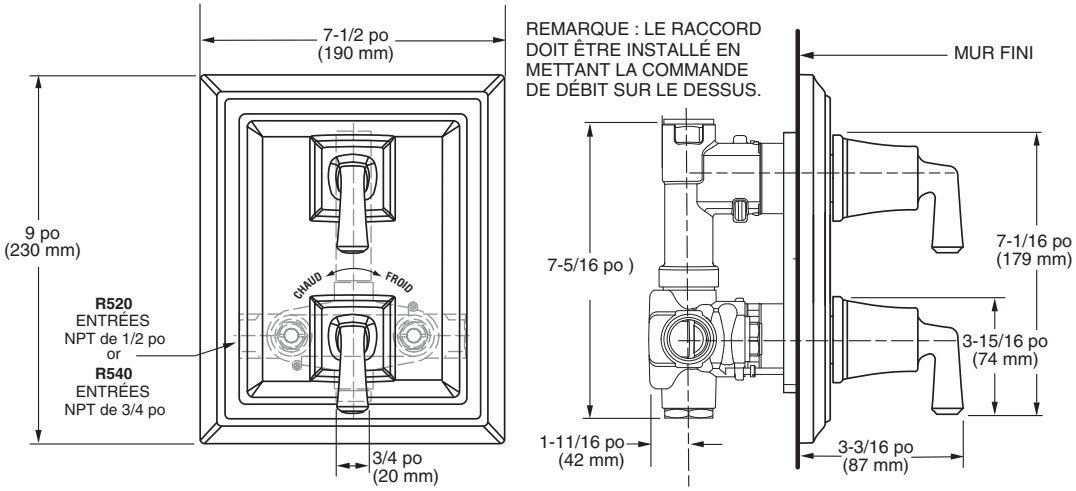

DESCRIPTION GÉNÉRALE :

Corps de robinet en laiton coulé. Cet appareil unique est muni de deux poignées. La poignée à levier du bas sert à régler la température, et la poignée du haut sert de commande marche/arrêt et de réglage du débit. La température est maintenue par un élément en cire qui déplace un sélecteur de circuit entre le chaud et le froid. Le débit est réglé par des cartouches doubles à disque en céramique. Dispositif de sécurité anti-brûlure réglable inclus avec Ceratherm. Température maximale limitée à 112°F. Plaque de finition en laiton matricée. Offert avec entrées et sorties NPT de ½ po ou ¾ po. Robinet à haut débit, idéal pour les installations à plusieurs sorties.

ACCÈS FACILE | CONFORMITÉ AUX NORMES DE L'ADA

CARACTÉRISTIQUES DU PRODUIT :

Laiton coulé : Matériaux de robinet de haute qualité pour une plus grande résistance et une meilleure durée de vie.

Thermostat de cire : Permet au sélecteur de circuit de se déplacer entre le chaud et le froid pour conserver la température présélectionnée constante.

Capacité d'inversion : Possibilité d'inverser le chaud et le froid.

Claplet anti-retour à ressort : Lorsque l'eau chaude et l'eau froide sont envoyées dans le raccord, elles passent dans le clapet anti-retour à ressort pour empêcher l'écoulement croisé.

Robinets d'arrêt intégrés : Facilitent le nettoyage et la maintenance.

Dispositif de sécurité anti-brûlure réglable : Limite la quantité d'eau chaude pouvant être mélangée à l'eau froide. Limite le risque de brûlure accidentelle. Possibilité de réduire la limite maximale de température de l'eau à 104 ou 109 degrés Fahrenheit.

CARACTÉRISTIQUES SUGGÉRÉES

Thermostat à deux poignées avec corps de robinet en laiton coulé. Sélecteur de circuit en cire. Comprend aussi des robinets à disque en céramique, et des entrées et sorties NPT de ½ po ou ¾ po. Le raccord est le modèle American Standard n° T455740.___ (ensemble de garniture) et R52_ ou R540 (robinet brut).

© 2018 Lixil Canada Inc.

TOWN SQUARE[MD] S
THERMOSTAT À DEUX POIGNÉES

CODES ET NORMES

Ces produits respectent ou surpassent les codes et normes suivants :

ASSE 1016
ASME A112.18.1
CSA B125.1

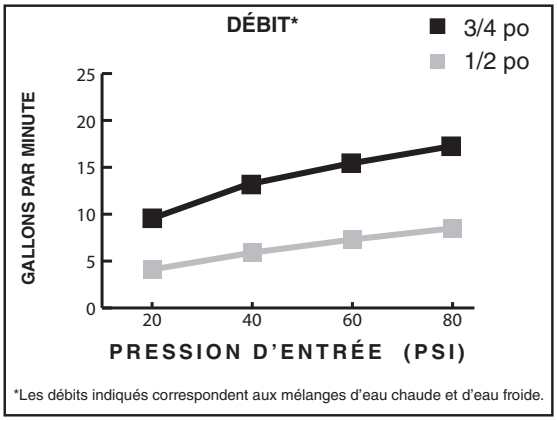

*Les débits indiqués correspondent aux mélanges d'eau chaude et d'eau froide.

ENSEMBLES DE GARNITURE **	Numéro de produit	** LA GARNITURE ET LES PIÈCES BRUTES DOIVENT ÊTRE COMMANDÉES SÉPARÉMENT. Description	Finis offerts			
			Chrome poli	Nickel brossé	Nickel poli	Bronze Legacy
			002	295	013	278
	T455740*	Ensemble de garniture de thermostat à deux poignées avec réglage du débit séparé. ADA				

CORPS DE ROBINETS BRUTS	Numéro de produit	Description
	R520*	Corps de robinet brut sans garniture – entrées/sorties NPT de ½ po. Avec réglage du débit séparé seulement. SANS garniture.
	R540*	Corps de robinet brut sans garniture – entrées/sorties NPT de ¾ po. Avec réglage du débit séparé seulement. SANS garniture.
	R522	Corps de robinet brut sans garniture – entrées/sorties NPT de ½ po. Avec réglage du débit séparé et inverseur 2 voies intégré. SANS garniture.
	R523	Corps de robinet brut sans garniture – entrées/sorties NPT de ½ po. Avec réglage du débit séparé et inverseur 3 voies intégré. SANS garniture.

***REMARQUE :** Si utilisé pour baignoire/douche, un inverseur distinct est requis (R420 ou R430).
Coude double requis (à commander séparément) pour les becs d'inverseur.

Respecte le code de libre accès B651-12. Vérifiez les codes de votre région.

ADA Respecte les recommandations de la loi états-unienne sur les déficiences et les exigences de la norme **ANSI A117.1** pour les personnes handicapées physiquement.

UNE SOCIÉTÉ DE LIXIL

© 2018 Lixil Canada Inc.